# Zahnstangenantrieb an einem Schwingflügel

in Verbindung mit Konsolen WK6 und FK-D

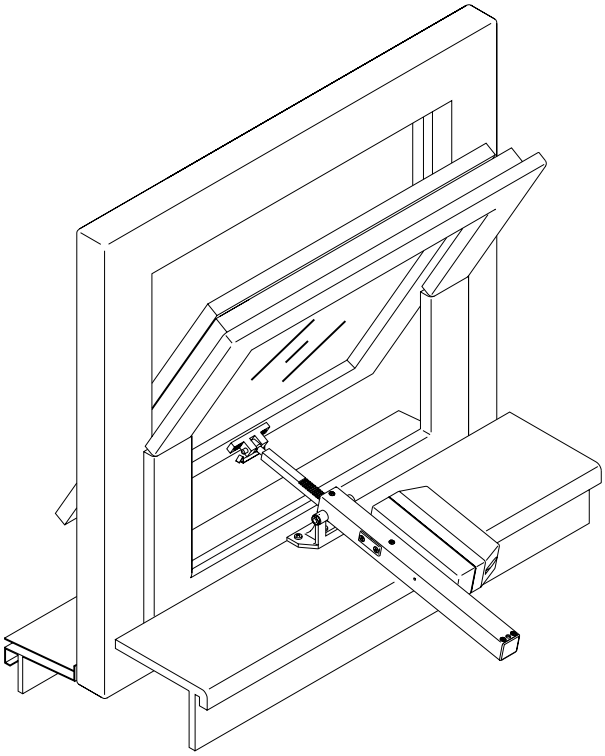

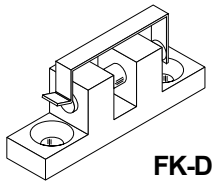


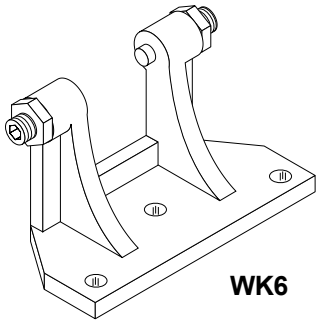


## *Achtung*

Flügelgewicht inklusive Glas beachten!
(Glas von 1mm Stärke wiegt 2,5kg/m²)

**Schwingflügel geschlossen**

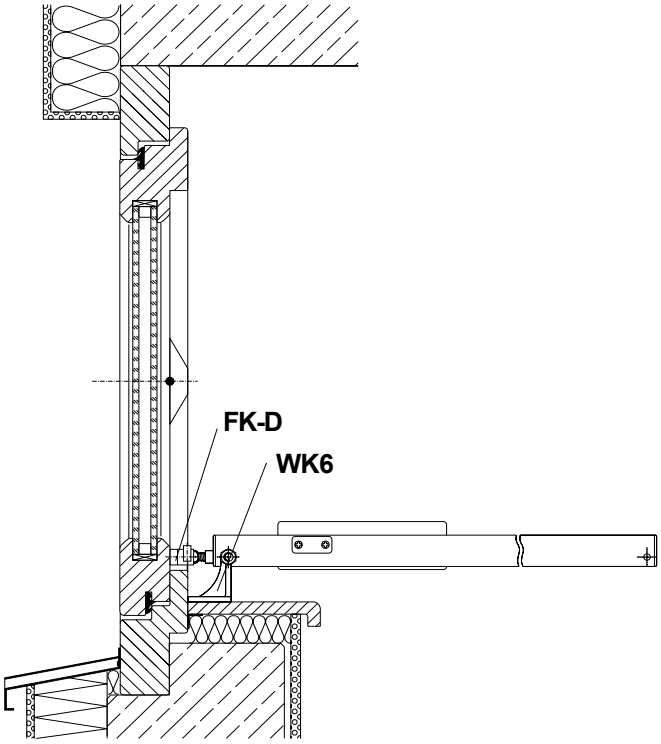


**Schwingflügel geöffnet**

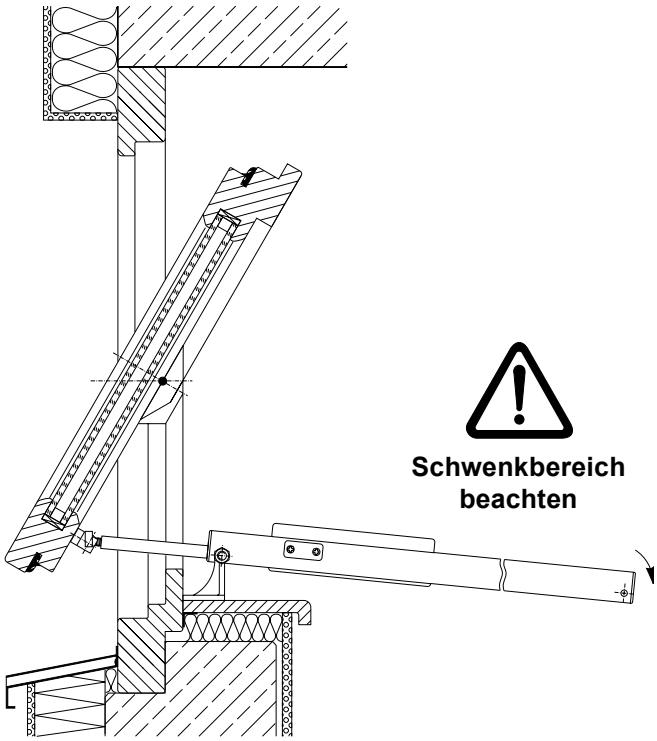


99.950.51 1.2/05/03